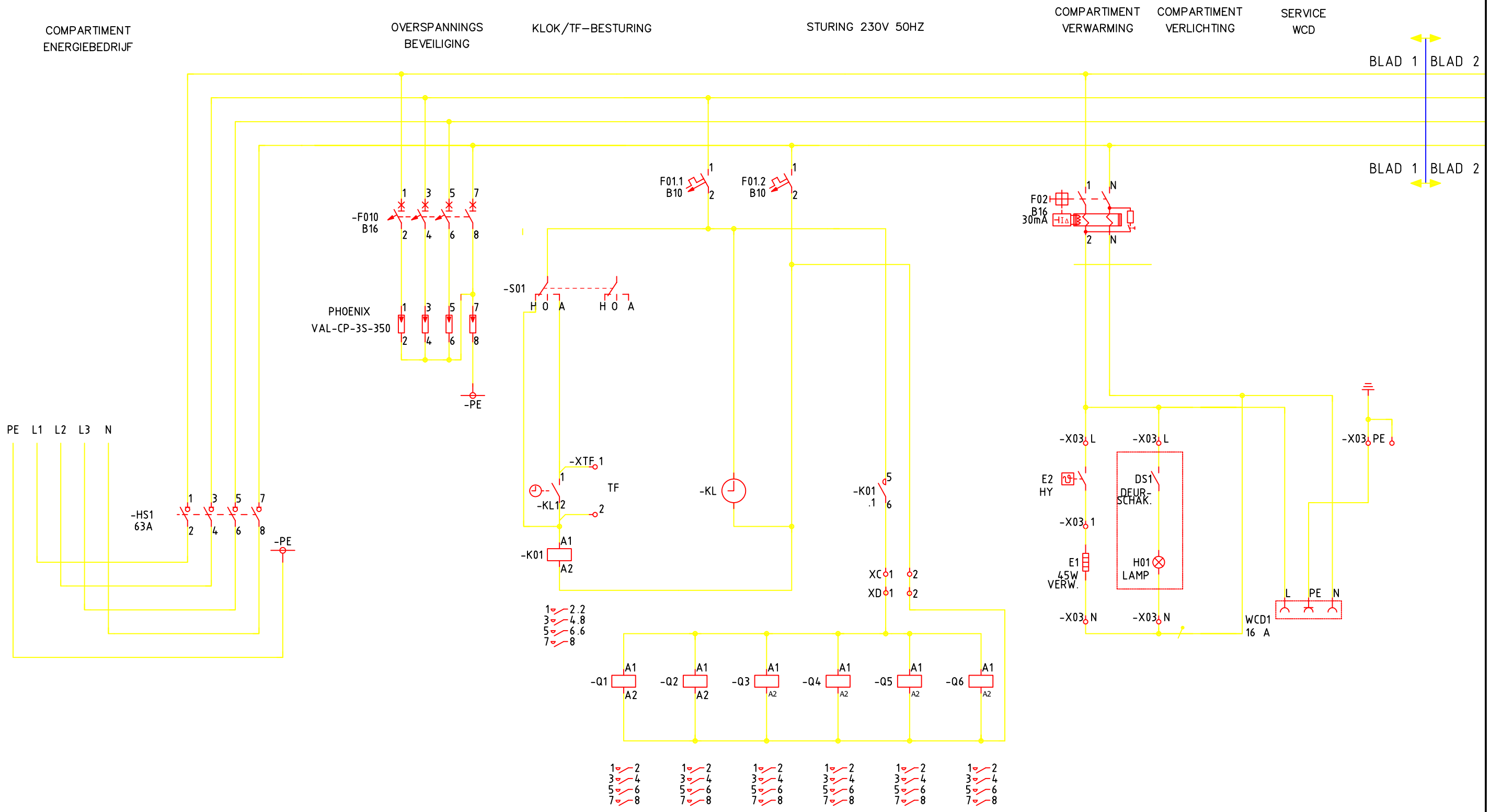

ALGEMENE OPMERKINGEN:

HOOGTEMATEN IN METERS T.O.V. N.A.P.
LENGTEMATEN IN METERS

CONCEPT/ DEFINITIEF

.....	.....	..	..	...
DATUM	OMSCHRIJVING	WIJZ.	GET.	GEZ.

GEMEENTE Lansingerland

AFDELING RUIMTELIJKE ONTWIKKELING

filenaam: G:\MSV8\ projecten\ ....._.... .dgn

Project: _____

GETEKEND : naam_____ DATUM : nummer_____ SCHAAL : _____